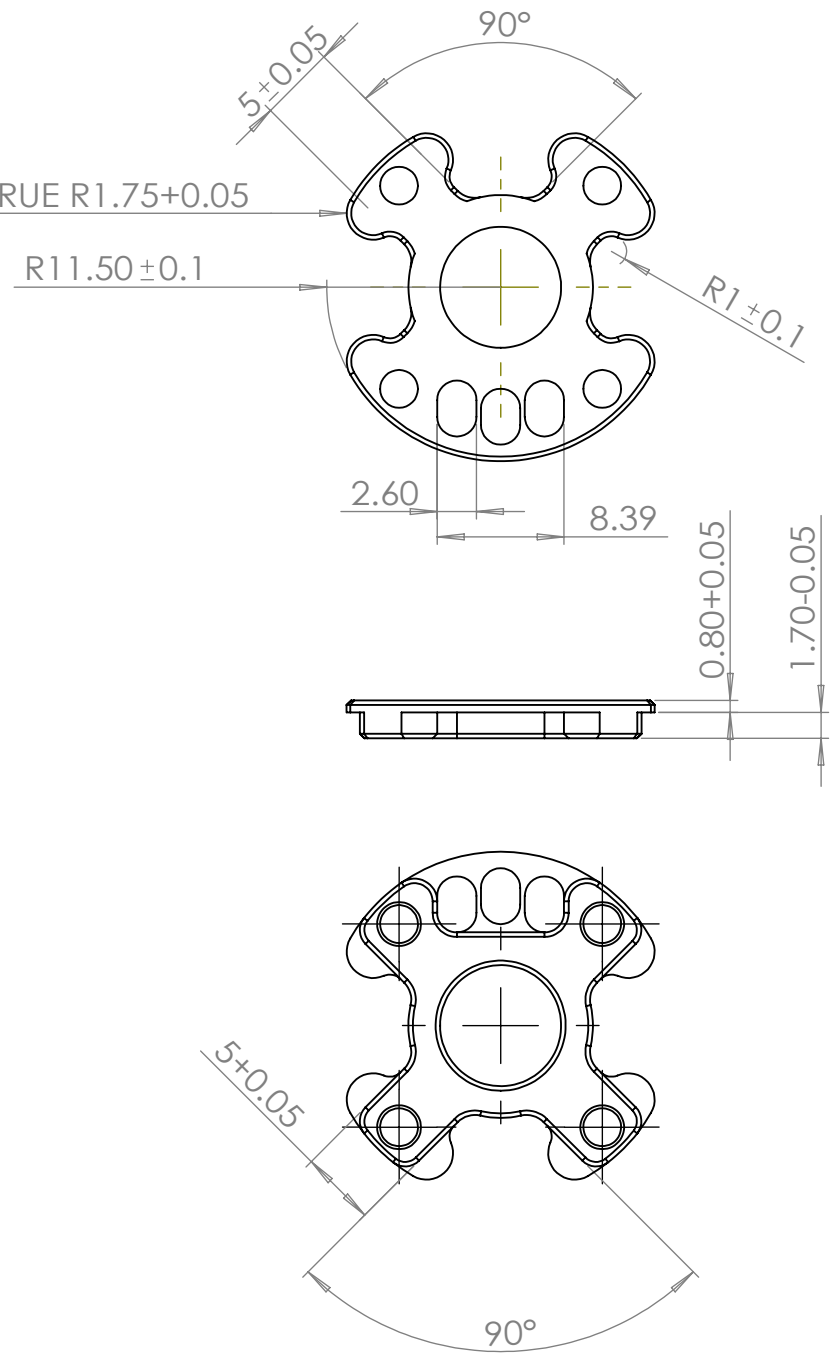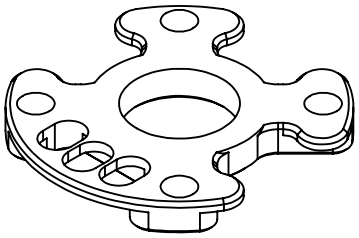
90°
5±0.05
RUE R1.75+0.05
R11.50±0.1
R1±0.1
2.60
8.39
0.80+0.05
1.70-0.05
5+0.05
90°